A CSE SEMINAR

BIG CHANGE IS POSSIBLE

Grey Water Management in Rural Telangana

State Swachh Bharath Mission(G), Telangana State

Telangana State at Glance

- ✓ **Area:** 1,12,077 sq.kms
- ✓ **Districts:**
- ✓ Total - 33 Districts with 591 mandals
- ✓ Urban - 1 district; 51 mandals
- ✓ **Rural - 32 districts; 540 mandals**
- ✓ **Gram panchayats:** 12769 GPs
- ✓ **Municipal corporations:** 13
- ✓ **Municipalities:** 128
- ✓ **Total Population:** 350.04 Lakhs
- ✓ **Rural Population: 213.95 Lakhs**
- ✓ **Urban Population:** 136.09 Lakhs

The Model Village concept is defined Under Sec. 52(2)(C) of Telangana Panchayat Raj Act, 2018

A model village is having:

- **Clean and green surroundings**
- Burial ground and crematorium
- Dumping yard for preparation of compost from garbage
- Toilets to every household and no open defecation
- Well maintained vegetable market
- Sports ground

It is mentioned in Sec 43(5) (iii) TPR Act,2018 that, The Panchayat Secretary shall take steps for the construction of magic soak pits and community soak pits in the village

As per Sec 52(2) (A) (vi) Adoption of solid and liquid waste management methods is the duty of the Gram Panchayat

Under Clean and Green Surroundings and as part of Grey Water Management in SBM(G), Gram Panchayats must focus on the following activities:

- Stagnation of water in and around houses
- Construction of magic soak pits
- Stagnation of water in and around public places
- Construction of community and institutional soak pits

Vision of Hon'ble Chief Minister

Palle Pragathi is the vision of Sri K. Chandrasekhar Rao, Hon'ble Chief Minister of Telangana state

It is a flagship program of holistic development of the villages

It's an initiative to transform all 12,769-gram panchayats into Clean and Green surroundings

It has been started in 2019 and Palle Pragathi is an on-going program that has completed 5 phases.

CHALLENGES ON THE GROUND IN GREY WATER MANAGEMENT

Lack of awareness on benefits of soak pit

People think that the construction of drains is the only solution for Grey Water Management

Convincing the people to construct a soak pit takes time

Lack of awareness on the maintenance of soak pit for sustainability

Lack of awareness on technical reasons regarding usage of soak pit

Negative Impacts of Improper Grey Water Management

Unpleasant and dirty surroundings → Mosquito / vector breeding and subsequent vector borne diseases and health implications → Contamination and pollution of water bodies → Loss of precious natural resource

Specific Actions

- Pamphlets distributed to the people
- Every GP has drawn Wall Paintings across Telanagana on Grey Water Management
- using mike Announcements in the rural areas to aware people
- Fine/Penalties imposed on the violators as per TPR Act,2018 for regulation
- enhanced community participation by Self-help Groups, Youth, and village leaders successfully
- With the help of social media accounts which are had in all districts the activities on Grey Water Management were posted to aware the people
- The awareness programs in the village with various stakeholders, Elected representatives, field-level staff, self-help Groups, youth, and Students were conducted

Awareness among Households

Information Education and Communication (IEC) and Behavioural Change Communication (BCC) Tools

Pamphlets distributed

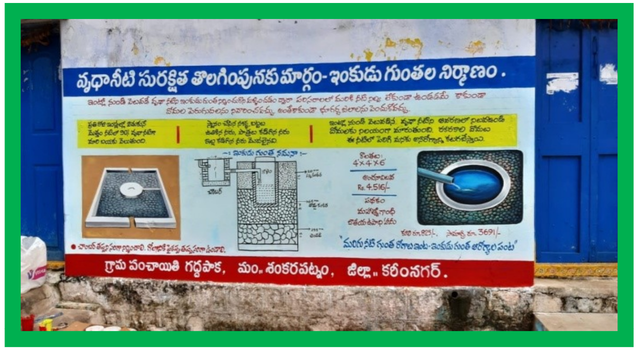

Wall Paintings

Social Media Platforms

Flexy Banners

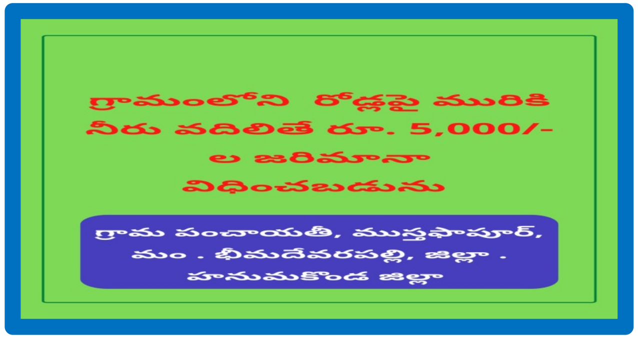

Fine/Penalties Enforcement

Mike Announcements /Jingles

How to Manage Greywater at House Hold level?

Individual Magic Soak Pit

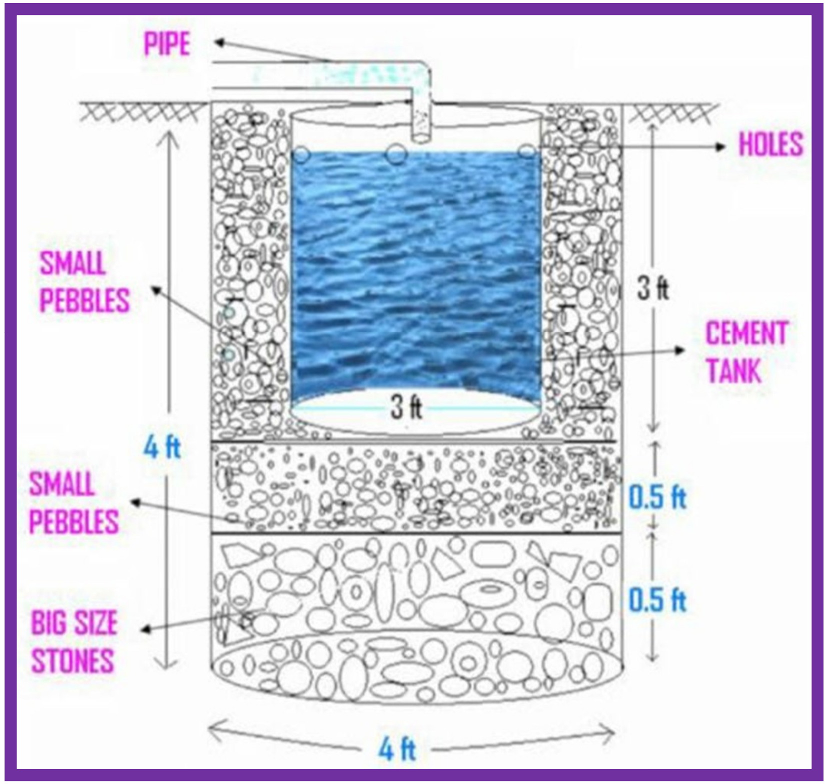

Which method is adopted in Telangana..??

This method was adopted from Themburni (Vi&Bl) which is located in Maharashtra state

- Low cost and easy to construct
- Construct with Locally available materials
- O&M costs are low
- Individual responsibility

Construction of individual magic soak pit

Solutions through Govt Programmes/Schemes

Magic soak pits are constructed Under the Palle Pragathi programme and Swachh Bharath Mission (G) with MGNREGS Funds estimate Cost: Rs. 6,500/- and community soak pit Rs. 12,500/-

Gram Panchayat Played a vital role in construction of Magic Soak pits

Wherever unable to construct a Magic Soak Pit by the house owner, the Sarpanch or any other members of the committee took a lead role

Palle Pragathi & SBM(G) Activities

12 lakhs
Individual Magic Soak Pits Constructed

50thousand Community Soak Pits constructed

Water Sufficient & Mosquitoes Free village Through Grey water Management - IBRAHIMPUR Village

Population - 1,120

Male - 545

Female – 575

Total Households -273

Households with Soak pits -273

The Magic soak pits were introduced at Imbrahimpur village in Telangana after visiting Themburni Village.

IMPACT

Sanitation and cleanliness improved; as a result, seasonal diseases reduced

2 RMP Doctors left the GP due to no seasonal diseases in the Gram Panchayat

Quality of life improved among the villagers through Grey Water Management

Water table improved in the villages with the effect of soak pits

PRESS CLIPPINGS

నీటి సమస్య పరిష్కారానికి 'తుంబుర్నీ' విధానం

ఇంటింటికీ ఇంకుడు గుంతలు

ఇబ్రహీంపూర్ బృహత్తర అడుగు

'మ్యాజిక్ ఫిట్'.. మురుగు ఫట్

ఇబ్రహీంపూర్‌ను సందర్శించిన సర్పంచులు

Mariyapuram GP, Geesugonda Mandal, Warangal District

OUTCOME OF THE CONSTRUCTION OF MAGIC SOAK PITS

- All side drains are dried up
- The Village became a mosquito-free village
- Due to the mosquito-free village all seasonal diseases are reduced
- Village people are happy because their hospital expenditure is reduced and living

నీటి పరిరక్షణలో మరియపురం ఆదర్శం

నీటి పరిరక్షణలో మరియపురం ఆదర్శం

జలశక్తి అభియాన్ కేంద్ర నోడల్ ఆఫీసర్ ఎం.సి వర్తింగ్

గీసుగొండ, జూలై 11: వర్షపు నీటిని ఒడిసిపట్టడంలో మరియపురం అన్ని గ్రామాలకు ఆదర్శమని సెంట్రల్ ఎడ్యుకేషన్ డైరెక్టర్, కేంద్ర జలశక్తి అభియాన్ నోడల్ ఆఫీసర్ ఎం.సి వర్తింగ్ అన్నారు. జాతీయ ఉత్తమ గ్రామాలైన మరియపురం, గంగదేవిపల్లిని జలశక్తి అభియాన్ ప్రతినిధుల బృందం సోమవారం సందర్శించింది. ఈ సందర్భంగా గ్రామంలో నీటిని నిల్వ చేసే 5రకాల పద్ధతుల గురించి మరియపురం సర్పంచ్ అల్లం బాల్‌రెడ్డి వివరించారు. గ్రామంలో నిర్మించిన మాజిక్‌సోక్ పిట్స్, పర్కులేషన్ పిట్స్, కమ్యూనిటీ ఎంఎస్‌టీ, రూఫ్ రెయిన్ వాటర్ హార్వెస్ట్ పిట్స్, బోర్ రీచార్జి పిట్స్, ఫాంపాండ్, ఫిష్‌పాండ్‌లను అధికారుల బృందం పరిశీలించింది. ఈసందర్భంగా శాస్త్రవేత్త రాజేష్‌కుమార్ నేమ మాట్లాడుతూ.. నీటిని నిల్వ చేయడం ద్వారా అనేక పర్యావరణ సమతుల్యతలు ఏర్పడుతాయని తెలిపారు. నీటి సంరక్షణ వంటి బృహత్ కార్యక్రమాన్ని గ్రామంలో విజయవంతంగా నిర్వహించడం అభినందనీయమని అన్నారు. ఇక్కడి పద్ధతుల గురించి అన్ని గ్రామాలకు వెళ్లి వివరించి చైతన్యపరచాలని సర్పంచ్ బాల్‌రెడ్డిని కోరారు.

అనంతరం వారు గంగదేవిపల్లిని సందర్శించి ఇంకుడు గుంతల నిర్మాణం, పల్లె ప్రకృతి వనం, నర్సరీలను పరిశీలించారు. పాఠశాలలో చేపట్టిన వాటర్ హార్వెస్ట్ గురించి స్థానిక పాఠశాల హెచ్‌ఎం శ్రీనివాస్‌ను అడిగి తెలుసుకున్నారు. హెచ్‌ఎం ఫోన్ నంబర్‌ను కూడా వర్తింగ్ తీసుకున్నారు. అనంతరం గ్రామానికి లభించిన జాతీయ అవార్డుల గురించి సర్పంచ్ గోనె మల్లారెడ్డిని అడిగి తెలుసుకున్నారు. కార్యక్రమంలో అడిషనల్ కలెక్టర్ హరిసింగ్, డీఆర్‌డీవో పీడీ సంపత్‌కుమార్, డీఈవో వాసంతి, ఏపీడీ సాయిచరణ్, ఎంపీపీ భీమగాని సౌజన్య జడ్పీటీసీ పోలీస్ ధర్మారావు, ఎంపీటీసీ వీరారావు, ఎంపీడీవో రమేష్, ఎఈవో చదువుల సత్యనారాయణ, ఎంపీవో ప్రభాకర్, ఏపీవో మోహన్‌రావు, కార్యదర్శులు స్వప్న, తపస్విని పాల్గొన్నారు.

భూగర్భ జలాల పెంపునకు కృషి చేయాలి

- జలశక్తి అభియాన్ సెంట్రల్ టీం సభ్యులు
- మరియపురం, గంగదేవిపల్లి గ్రామాల్లో పర్యటన

గీసుగొండ : గంగదేవిపల్లి గ్రామంలో పర్యటిస్తున్న జలశక్తి అభియాన్ సెంట్రల్ టీం సభ్యులు

గీసుగొండ, జూలై 11 : భూగర్భ జలాల పెంపునకు ప్రతి ఒక్కరూ కృషి చేయాలని జలశక్తి అభియాన్ నోడల్ అధికారి, కేంద్ర విద్యాశాఖ డైరెక్టర్ ఎం ఎస్ వర్తింగ్, శాస్త్రవేత్త రాజేశ్‌కుమార్ నీమ అన్నారు. సోమవారం మరియపురం, గంగదేవిపల్లి గ్రామాలను సందర్శించారు. పాఠశాల ఆవరణలో ఏర్పాటు చేసిన పర్కులేషన్ పిట్లు, డంపింగ్ యార్డు, నర్సరీతో పాటు బోర్ రీచార్జి పిట్, ఫాంపాండ్, జీపీ కార్యాలయంలో ఏర్పాటు చేసిన ఫొటో గ్యాలరీని పరిశీలించారు. ఈసందర్భంగా వారు మాట్లాడుతూ.. జలశక్తి అభియాన్ పథకం నిధులను వినియోగించుకుని గ్రామీణా ప్రాంతాల్లో భూగర్భ జలాలను పెంచాలన్నారు. ఈ రెండు గ్రామాల్లో భూగర్భ జలాల పెంపు కోసం అధికారులు, ప్రజాప్రతినిధులు చేస్తున్న కృషి అభినందనీయమన్నారు. మిగతా గ్రామాల్లో కూడా భూగర్భ జలాలను పెంచడానికి అధికారులు కృషి చేయాలని, మరియపురం, గంగదేవిపల్లి గ్రామాలను రోల్‌మోడల్‌గా తీసుకోవాలన్నారు. కార్యక్రమంలో అడిషనల్ కలెక్టర్ హరిసింగ్, డీఆర్డీవో సంపత్‌రావు, జడ్పీటీసీ పోలీసు ధర్మారావు, ఏపీడీ సాయిచరణ్, ఎంపీడీవో రమేశ్, సర్పంచ్‌లు అల్లం బాలిరెడ్డి, గోనె మల్లారెడ్డి, ఏపీవో మోహన్‌రావు, ఎంఈవో సత్యనారాయణ, ఎంపీటీసీ బేతినేని వీరరావు, కార్యదర్శి స్వప్న తదితరులు పాల్గొన్నారు.

జలశక్తి కేంద్రం సందర్శన..

ఖిలావరంగల్ : వరంగల్ గ్రామీణాభివృద్ధి సంస్థలోని జలశక్తి కేంద్రాన్ని నోడల్ టీం అధికారులు సందర్శించారు. జలశక్తి అభియాన్ పనుల ఫొటో ఎగ్జిబిషన్‌ను వీక్షించారు. అనంతరం జిల్లా అధికారులతో ఏర్పాటు చేసిన సమావేశంలో పాల్గొన్నారు. జిల్లాలో చేపట్టిన పనులు, బోరు బావులు, చెక్ డ్యామ్‌లు, కందకాలు, చేపల పెంపకం కుంటలు, సేద్యం కుంటలు, అమృత్ సరోవర్ కింద చేపట్టిన చెరువులు, వర్షం నీటిని నిల్వ చేసే విధానాన్ని పవర్ పాయింట్ ప్రజెంటేషన్ ద్వారా వివరించారు. మంగళవారం రాయపర్తి, కొండూరు, జయరాంతండా, ఎర్రకుంటతండా, వర్ధన్నపేట, కొత్తపల్లి, మగ్గియవాలియా తండా, ఈ నెల 13న ఉప్పరపల్లి, రాంచంద్రాపురం గ్రామాల్లో పనులను కేంద్ర సభ్యులు పరిశీలిస్తారని అదనపు కలెక్టర్ హరిసింగ్ తెలిపారు. కార్యక్రమంలో నోడల్ అధికారి ఎంసీ వర్తింగ్, ఆర్‌కే నీమా, డీఆర్డీవో సంపత్‌రావు, ఏడీఆర్డీఏ వసుమతి తదితరులు పాల్గొన్నారు.

Sustainability of Grey Water Management

- Conducting IEC activities to reach out to every household in the state as per the Annual Action Plan
- Various competitions should conduct on important days such as world water day to aware people
- Convergence among the various departments and stakeholders
- Collaborate with organizations who work on Grey Water Management
- Create healthy competition among the Gram Panchayats
- participation of various sections of people, especially students, youth, and women's organizations on Grey Water Management
- Collaborate with technical advisory organizations to implement scientifically effective

Thank You